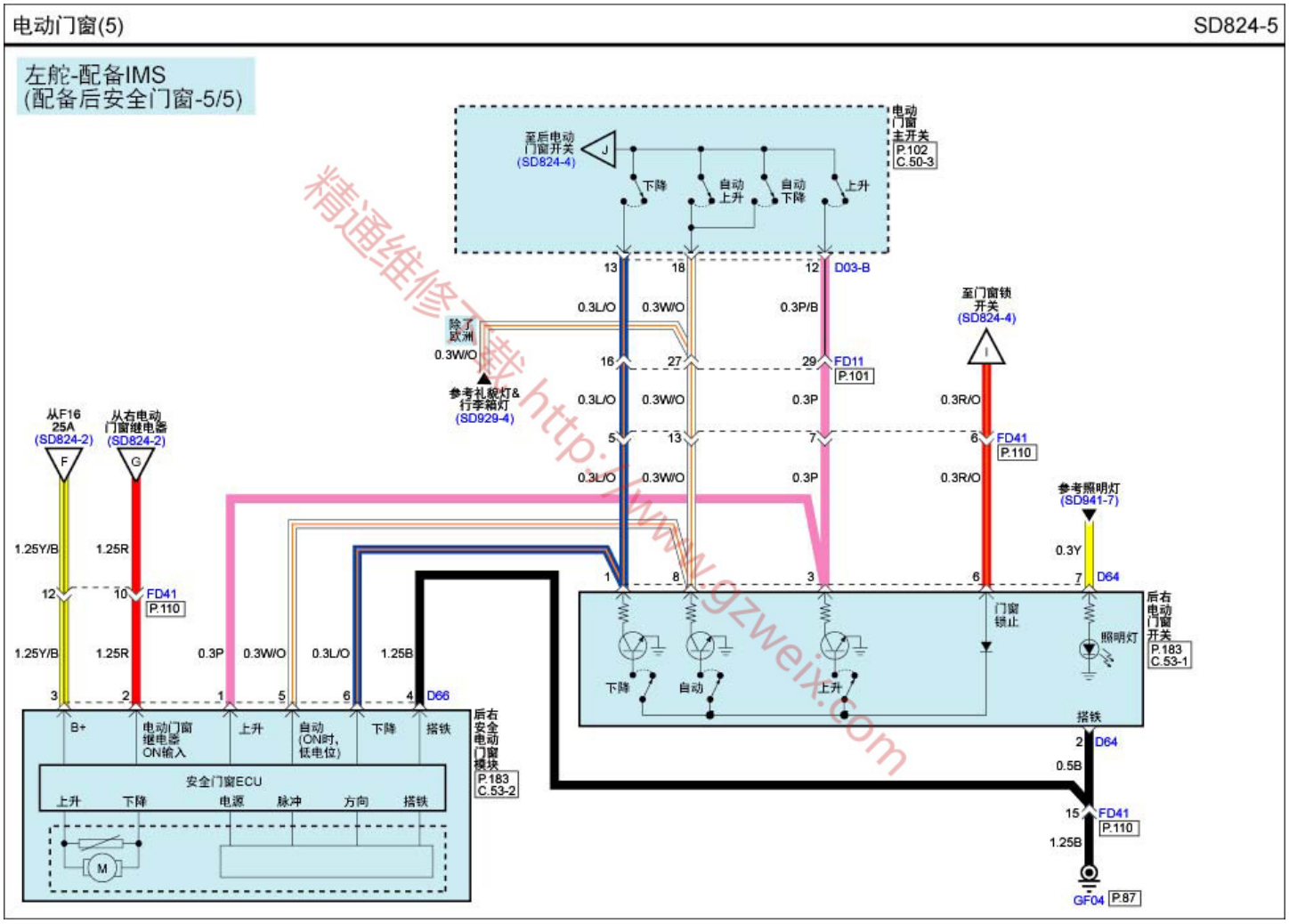

精通维修下载 http://www.gzweix.com